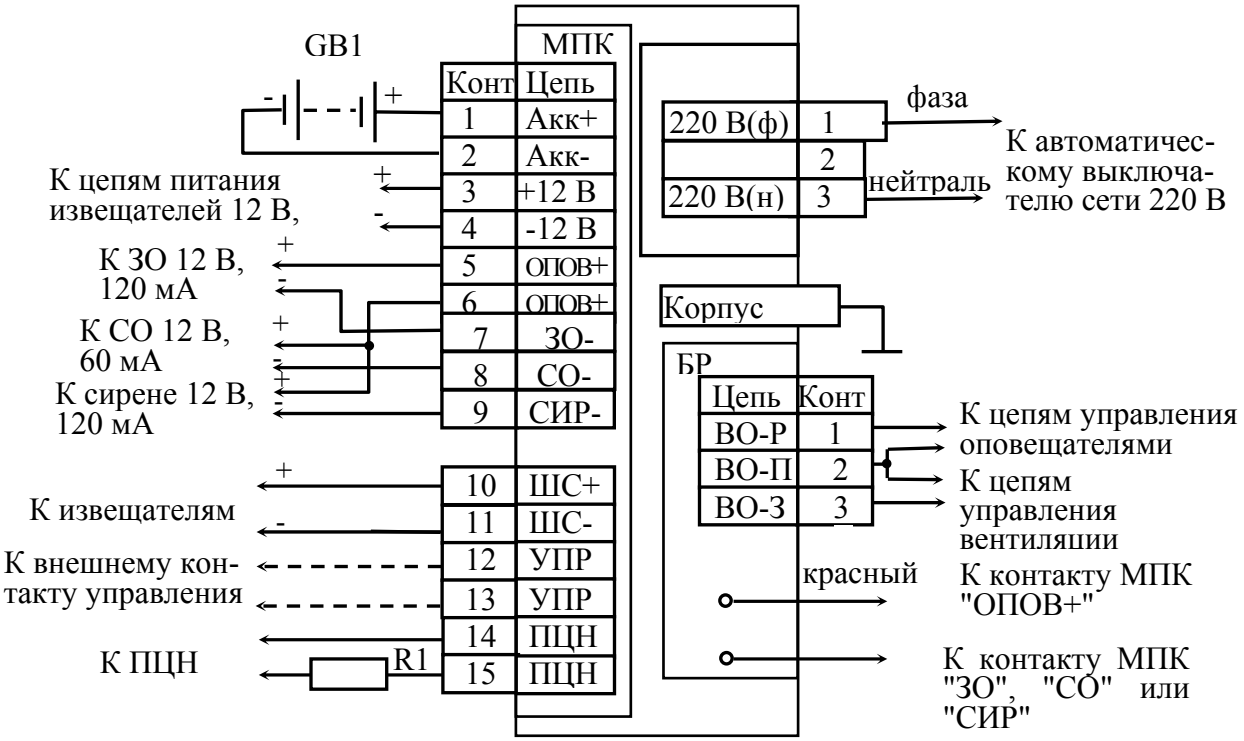Схема внешних подключений ППКОП "Нота" (вариант 2.00 и 2.01)